CONTENEDOR BRUTE®

Los contenedores BRUTE® están construidos para que nunca se decoloren, deformen agrieten o aplasten, con un diseño patentado construido con material de la más alta calidad, presentando una solución completa para la recolección y desecho de residuos en su instalación.

Características y Beneficios:

- Los canales de ventilación facilitan la extracción de las bolsas hasta en un 50%, mejorando la productividad y reduciendo el riesgo de lesiones.
- Construcción de calidad comercial garantizada para que nunca se decolore, deforme, agriete o aplaste.
- Los cinchos aseguran las bolsa, permitiendo el re cambio sin nudos. Probado hasta resistir 200.000 ciclos.
- Las manijas de base contorneada mejoran el agarre y la ergonomía, reduciendo el esfuerzo y mejorando la eficacia.
- Base con diseño reforzado que aumenta la resistencia de arrastre en superficies soportando hasta 30,000 Mts.
- Paredes robustas que resisten hasta 50 veces más impactos, incluso en temperaturas bajo 0.
- Bordes hasta 5 veces más resistente, único que soporta más de 10,000 ciclos de ajuste y desajuste de la tapa.

Composición de materiales:

Resina LDPE (Polietileno de Baja Densidad).

Uso adecuado y restricciones:

Uso adecuado: Uso profesional, uso comercial. Ideal para el manejo de desechos y residuos.

Uso recomendado: Almacenamiento y manejo de desechos.

Restricciones de uso: No almacene con objetos o materiales calientes. No quemar y alejar de cualquier fuente de ignición. Limpie con agua y jabón. No limpie con cepillo de cerdas duras o con productos corrosivos.

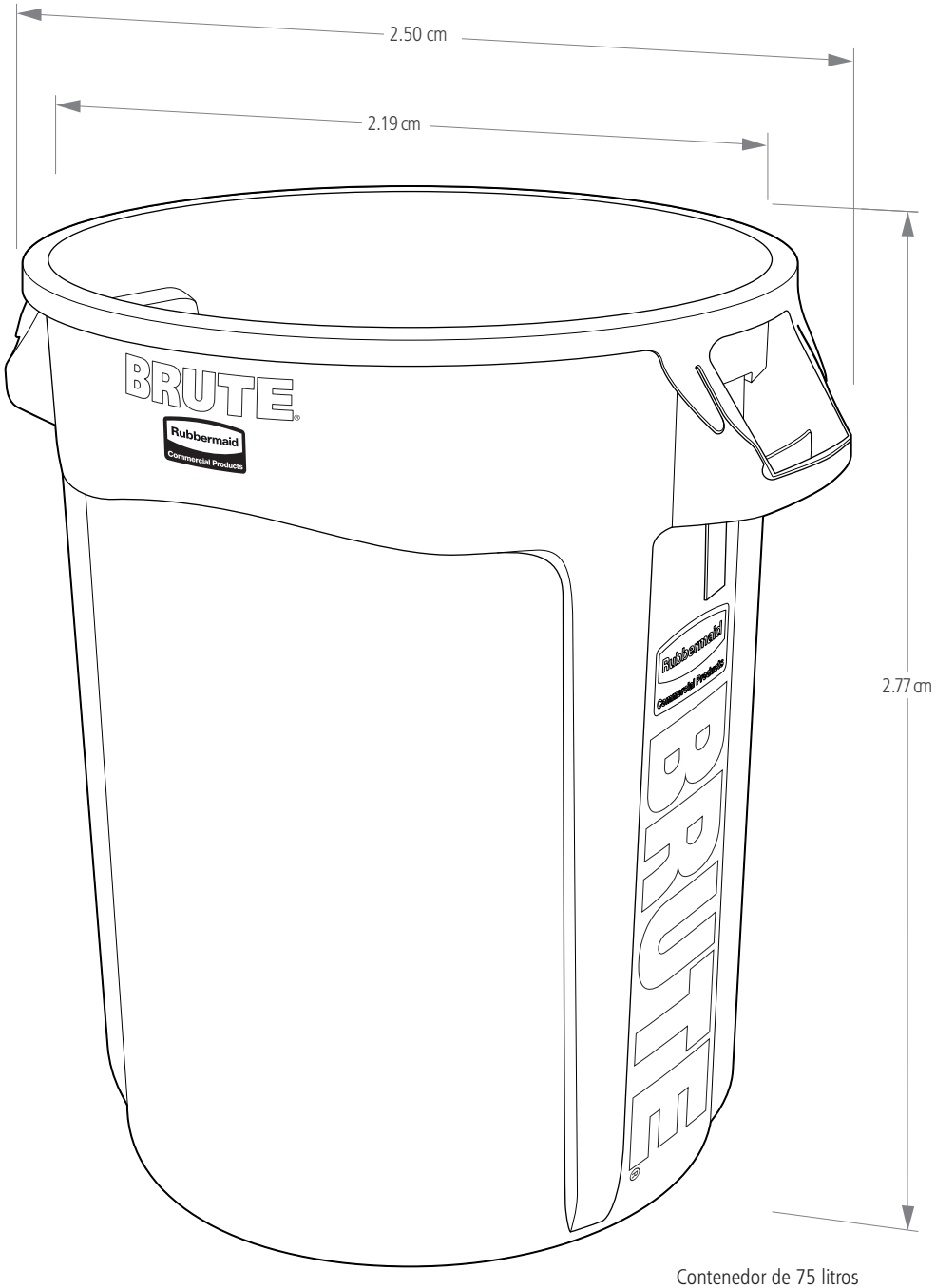

Contenedor de 75 litros

©2026 Rubbermaid Commercial Products LLC
8900 Northpointe Executive Park Drive, Huntersville, NC 28078

Página web: www.rubbermaidcommercialoficial.com

Fecha de actualización: 03/07/2026

CONTENEDORES BRUTE®

208 LT

166 LT

121 LT

75 LT

37 LT

FG863292GRAY

SKU #	DESCRIPCIÓN	COLOR	CAPACIDAD LT/GL	ALTO CM	DIAMETRO CM	DIÁMETRO CON ASA CM	UNIDAD DE EMPAQUE
FG261000GRAY	CONTENEDOR BRUTE®,37 LITROS	GRIS	37/9.7	43.5	39.7	45.7	6
FG261000WHT	CONTENEDOR BRUTE®,37 LITROS	BLANCO	37/9.7	43.5	39.7	45.7	6
FG261000RED	CONTENEDOR BRUTE®,37 LITROS	ROJO	37/9.7	43.5	39.7	45.7	6
FG261000YEL	CONTENEDOR BRUTE®,37 LITROS	AMARILLO	37/9.7	43.5	39.7	45.7	6
1779699	CONTENEDOR BRUTE®,37 LITROS	AZUL	37/9.7	43.5	39.7	45.7	6
FG261000DGRN	CONTENEDOR BRUTE®,37 LITROS	VERDE	37/9.7	43.5	39.7	45.7	6
1926827	CONTENEDOR BRUTE®,37 LITROS	NEGRO	37/9.7	43.5	39.7	45.7	6
FG262000GRAY	CONTENEDOR BRUTE®,75 LITROS	GRIS	75/19	58.1	49.2	57.1	6
FG262000RED	CONTENEDOR BRUTE®,75 LITROS	ROJO	75/19	58.1	49.2	57.1	6
FG262000YEL	CONTENEDOR BRUTE®,75 LITROS	AMARILLO	75/19	58.1	49.2	57.1	6
FG262000DGRN	CONTENEDOR BRUTE®,75 LITROS	VERDE	75/19	58.1	49.2	57.1	6
1779734	CONTENEDOR BRUTE®,75 LITROS	NEGRO	75/19	58.1	49.2	57.1	6
FG262073BLUE	CONTENEDOR BRUTE®,75 LITROS RECICLAJE	AZUL	75/19	58.1	49.2	57.1	6
FG263200GRAY	CONTENEDOR BRUTE®,121 LITROS	GRIS	121/31	70.5	55.6	63.5	6
FG263200WHT	CONTENEDOR BRUTE®,121 LITROS	BLANCO	121/31	70.5	55.6	63.5	6
FG263200RED	CONTENEDOR BRUTE®,121 LITROS	VERDE	121/31	70.5	55.6	63.5	6
FG263200YEL	CONTENEDOR BRUTE®,121 LITROS	AMARILLO	121/31	70.5	55.6	63.5	6
FG263200BLUE	CONTENEDOR BRUTE®,121 LITROS	AZUL	121/31	70.5	55.6	63.5	6
FG263200DGRN	CONTENEDOR BRUTE®,121 LITROS	VERDE	121/31	70.5	55.6	63.5	6
1867531	CONTENEDOR BRUTE®,121 LITROS	NEGRO	121/31	70.5	55.6	63.5	6
FG263273BLUE	CONTENEDOR BRUTE®,121 LITROS RECICLAJE	AZUL	121/31	70.5	55.6	63.5	6
1788472	CONTENEDOR BRUTE®,121 LITROS RECICLAJE	VERDE	121/31	70.5	55.6	63.5	6
FG264360GRAY	CONTENEDOR BRUTE®,166 LITROS	GRIS	166/43	80.0	60	70.4	4
FG264360BLUE	CONTENEDOR BRUTE®,166 LITROS	AZUL	166/43	80.0	60	70.4	4
1779741	CONTENEDOR BRUTE®,166 LITROS	VERDE	166/43	80.0	60	70.4	4
FG265500GRAY	CONTENEDOR BRUTE®,208 LITROS	GRIS	208/54	84.3	67.1	78.1	3
FG265500WHT	CONTENEDOR BRUTE®,208 LITROS	BLANCO	208/54	84.3	67.1	78.1	3
FG265500RED	CONTENEDOR BRUTE®,208 LITROS	ROJO	208/54	84.3	67.1	78.1	3
FG265500YEL	CONTENEDOR BRUTE®,208 LITROS	AMARILLO	208/54	84.3	67.1	78.1	3
1779732	CONTENEDOR BRUTE®,208 LITROS	AZUL	208/54	84.3	67.1	78.1	3
FG265500DGRN	CONTENEDOR BRUTE®,208 LITROS	VERDE	208/54	84.3	67.1	78.1	3
1779739	CONTENEDOR BRUTE®,208 LITROS	NEGRO	208/54	84.3	67.1	78.1	3
FG863292GRAY	CONTENEDOR BRUTE ,121 LITROS CON TAPA PLANA	GRIS	208/54	84.3	67.1	78.1	1

Fecha de actualización: 03/07/2026

©2026 Rubbermaid Commercial Products LLC
8900 Northpointe Executive Park Drive, Huntersville, NC 28078

Página web: www.rubbermaidcommercialoficial.com

Rubbermaid® Commercial Products

TAPA PLANA PARA CONTENEDOR BRUTE®

Las tapas planas de autodrenaje Rubbermaid para los contenedores BRUTE® cuentan con canales de autodrenaje que evitan que el agua se estanque.

Las tapas BRUTE® están fabricadas con material de la más alta calidad; un inhibidor de rayos UV que garantiza una larga vida útil incluso en los entornos comerciales más extremos.

Características y Beneficios:

- Los canales de autodrenaje evitan que el agua se acumule y se quede estancada en la tapa del contenedor de basura.
- El cierre a presión garantiza un ajuste seguro.
- Los rebordes permiten apilar los contenedores BRUTE® para ofrecer una solución de almacenamiento que ahorra espacio.
- Su construcción sin uniones y fácil de limpiar garantiza que nunca se desvanecerá, deformará, agrietará o aplastará.
- Cuenta con un inhibidor de rayos UV para una larga vida en ambientes extremos.

Composición de materiales:

Resina LDPE (Polietileno de Baja Densidad).

Uso adecuado y restricciones:

Uso adecuado: Uso profesional, uso comercial. Para proteger el contenido de los contenedores BRUTE® dependiendo de su capacidad.

Uso recomendado: Almacenamiento y manejo de desechos.

Restricciones de uso: No almacene con objetos o materiales calientes. No quemar y alejar de cualquier fuente de ignición.
Limpie con agua y jabón. No limpie con cepillo de cerdas duras o con productos corrosivos.

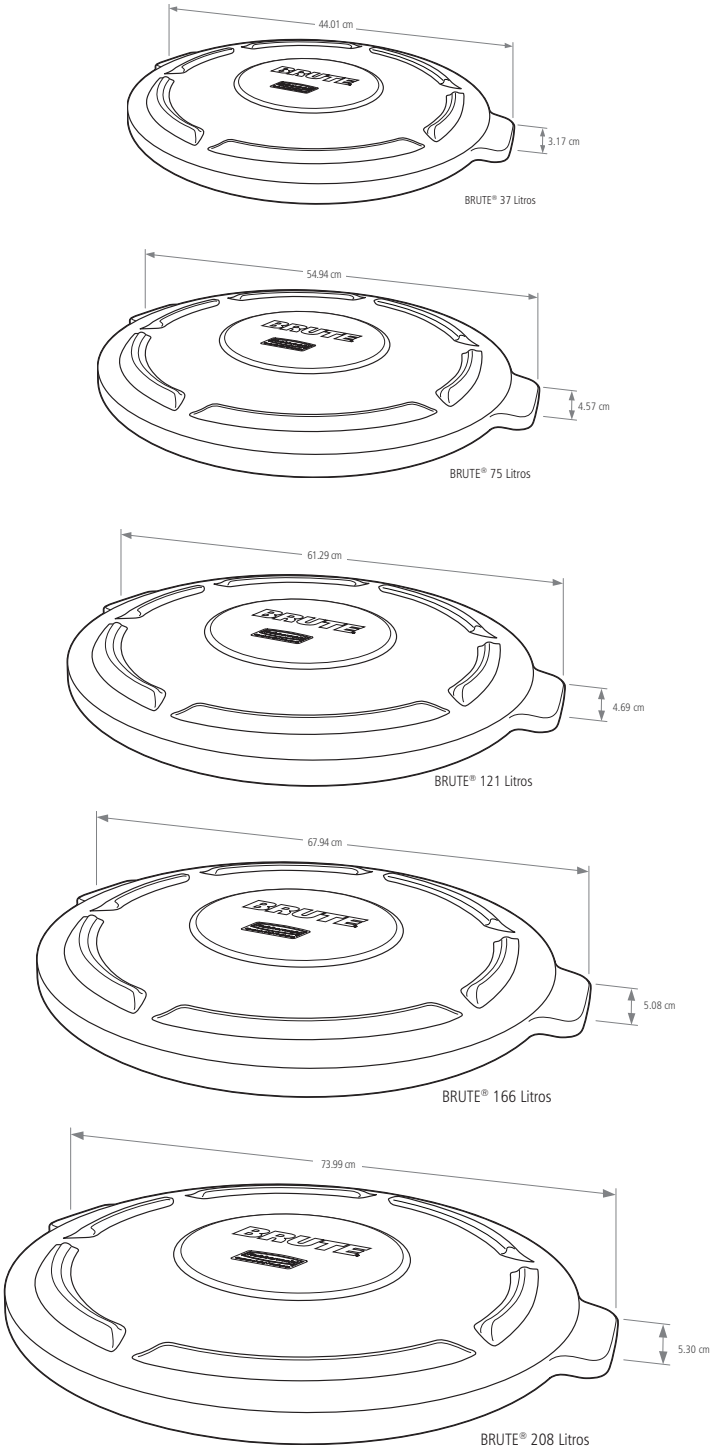

Fecha de actualización: 03/07/2026

©2026 Rubbermaid Commercial Products LLC
8900 Northpointe Executive Park Drive, Huntersville, NC 28078

Página web: www.rubbermaidcommercialoficial.com

TAPA PLANA PARA CONTENEDOR BRUTE®

37 LT

75 LT

121 LT

166 LT

208 LT

SKU #	DESCRIPCIÓN	COLOR	CAPACIDAD LT/GL	ALTO CM	DIAMETRO CM	PESO KG	UNIDAD DE EMPAQUE
FG260900GRAY	TAPA PLANA PARA CONTENEDOR BRUTE® 37 LT	GRIS	37/9.7	3.17	44.01	0.28	6
FG260900WHT	TAPA PLANA PARA CONTENEDOR BRUTE® 37 LT	BLANCO	37/9.7	3.17	44.01	0.28	6
FG261960GRAY	TAPA PLANA PARA CONTENEDOR BRUTE® 75 LT	GRIS	75/19	4.57	54.94	0.56	6
FG261960WHT	TAPA PLANA PARA CONTENEDOR BRUTE® 75 LT	BLANCO	75/19	4.57	54.94	0.56	6
FG261960RED	TAPA PLANA PARA CONTENEDOR BRUTE® 75 LT	ROJO	75/19	4.57	54.94	0.56	6
1779731	TAPA PLANA PARA CONTENEDOR BRUTE® 75 LT	AZUL	75/19	4.57	54.94	0.56	6
FG261960BLA	TAPA PLANA PARA CONTENEDOR BRUTE® 75 LT	NEGRO	75/19	4.57	54.94	0.56	6
FG263100GRAY	TAPA PLANA PARA CONTENEDOR BRUTE® 121 LT	GRIS	121/31	4.69	61.29	0.77	6
FG263100WHT	TAPA PLANA PARA CONTENEDOR BRUTE® 121 LT	BLANCO	121/31	4.69	61.29	0.77	6
FG263100RED	TAPA PLANA PARA CONTENEDOR BRUTE® 121 LT	ROJO	121/31	4.69	61.29	0.77	6
FG263100YEL	TAPA PLANA PARA CONTENEDOR BRUTE® 121 LT	AMARILLO	121/31	4.69	61.29	0.77	6
FG263100BLUE	TAPA PLANA PARA CONTENEDOR BRUTE® 121 LT	AZUL	121/31	4.69	61.29	0.77	6
1867532	TAPA PLANA PARA CONTENEDOR BRUTE® 121 LT	NEGRO	121/31	4.69	61.29	0.77	6
FG264560GRAY	TAPA PLANA PARA CONTENEDOR BRUTE® 166 LT	GRIS	166/43	5.08	67.94	1.09	4
FG264560WHT	TAPA PLANA PARA CONTENEDOR BRUTE® 166 LT	BLANCO	166/43	5.08	67.94	1.09	4
FG264560RED	TAPA PLANA PARA CONTENEDOR BRUTE® 166 LT	ROJO	166/43	5.08	67.94	1.09	4
1779636	TAPA PLANA PARA CONTENEDOR BRUTE® 166 LT	AZUL	166/43	5.08	67.94	1.09	4
FG264560BLA	TAPA PLANA PARA CONTENEDOR BRUTE® 166 LT	NEGRO	166/43	5.08	67.94	1.09	4
FG265400GRAY	TAPA PLANA PARA CONTENEDOR BRUTE® 208 LT	GRIS	208/54	5.30	73.99	1.41	3
FG265400WHT	TAPA PLANA PARA CONTENEDOR BRUTE® 208 LT	BLANCO	208/54	5.30	73.99	1.41	3
FG265400RED	TAPA PLANA PARA CONTENEDOR BRUTE® 208 LT	ROJO	208/54	5.30	73.99	1.41	3
1779733	TAPA PLANA PARA CONTENEDOR BRUTE® 208 LT	AZUL	208/54	5.30	73.99	1.41	3
1779738	TAPA PLANA PARA CONTENEDOR BRUTE® 208 LT	NEGRO	208/54	5.30	73.99	1.41	3

Fecha de actualización: 03/07/2026

©2026 Rubbermaid Commercial Products LLC
8900 Northpointe Executive Park Drive, Huntersville, NC 28078

Página web: www.rubbermaidcommercialoficial.com

CONTENEDOR BRUTE® CON RUEDAS

Los contenedores BRUTE® con ruedas está construido ergonómicamente con características que garantizan la seguridad de los trabajadores incluso en el lugar de trabajo más duro.
Los contenedores BRUTE® con ruedas hace que el transporte de cargas pesadas sea más fácil.

Características y Beneficios:

- Las ruedas planas DuraTread le permiten mover cargas 5 veces más fácilmente*.
- El mango ergonómico está diseñado para requerir menos fuerza cuando se mueven cargas pesadas de hasta 180 libras (81 kilos).
- Los canales de ventilación facilitan la retirada de las bolsas hasta en un 50%, mejorando la productividad y reduciendo el riesgo de lesiones.
- Los cinchos aseguran las bolsa, permitiendo el re cambio sin nudos. Probado hasta resistir 200.000 ciclos.
- La inclinación y el soporte integrados proporcionan la máxima inclinación al transportar materiales.
- Paredes robustas que resisten hasta 50 veces más impactos, incluso en temperaturas bajo 0.
- Bordes hasta 5 veces más fuerte, único que aumenta la resistencia y evita el aplastamiento.

Composición de materiales:

Resina LDPE (Polietileno de Baja Densidad).

Uso adecuado y restricciones:

Uso adecuado: Uso profesional, uso comercial. Ideal para el manejo y transporte de residuos.

Uso recomendado: Almacenamiento, manejo y transporte de residuos.

Restricciones de uso: No almacene con objetos o materiales calientes. No quemar y alejar de cualquier fuente de ignición.
Limpie con agua y jabón. No limpie con cepillo de cerdas duras o con productos corrosivos.

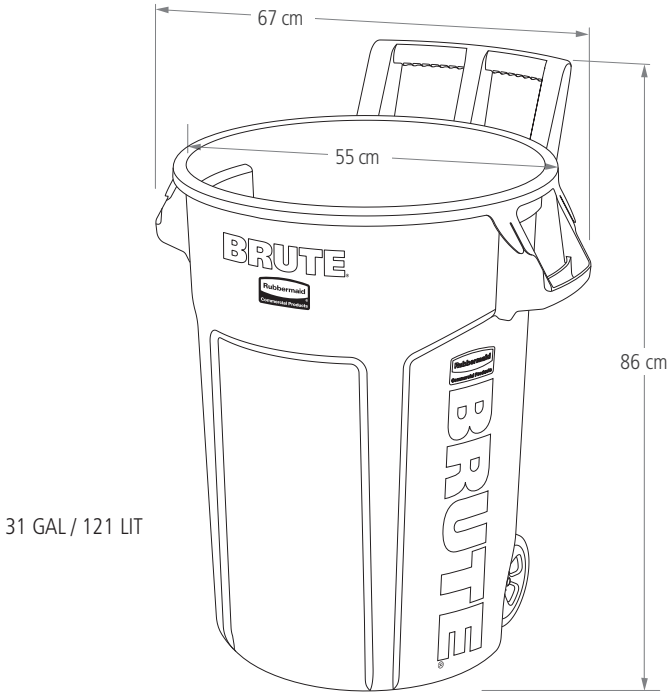

31 GAL / 121 LIT

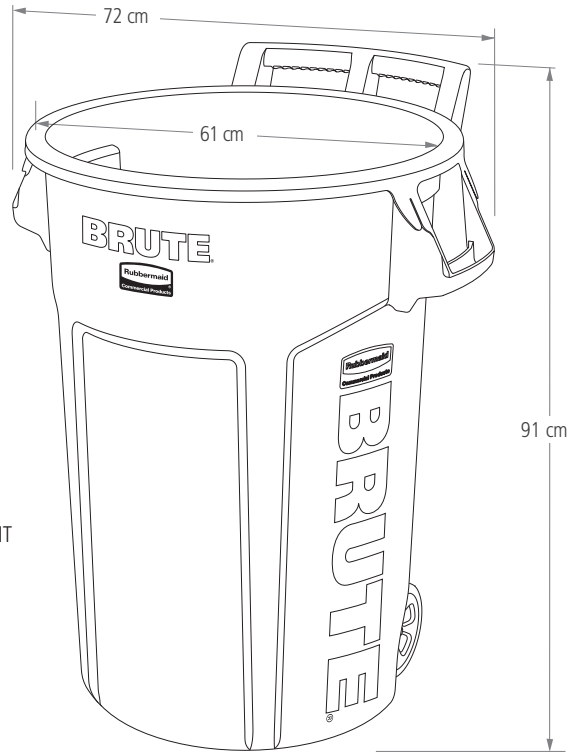

43 GAL / 166 LIT

10 AÑOS DE GARANTÍA

©2026 Rubbermaid Commercial Products LLC
8900 Northpointe Executive Park Drive, Huntersville, NC 28078

Página web: www.rubbermaidcommercialoficial.com

Fecha de actualización: 03/07/2026

CONTENEDORES BRUTE® CON RUEDAS

121 LT

166 LT

SKU #	DESCRIPCIÓN	COLOR	CAPACIDAD LT/GL	ALTO CM	DIAMETRO CM	DIÁMETRO CON ASA CM	UNIDAD DE EMPAQUE
2179403	CONTENEDOR BRUTE®, CON RUEDAS 121 LITROS	GRIS	121/31	86	55	67	6
2131929	CONTENEDOR BRUTE®, CON RUEDAS 166 LITROS	GRIS	166/43	92	61	72	4

Fecha de actualización: 03/07/2026

©2026 Rubbermaid Commercial Products LLC
8900 Northpointe Executive Park Drive, Huntersville, NC 28078

Página web: www.rubbermaidcommercialoficial.com

TAPA DOMO PARA CONTENEDOR BRUTE®

Las tapas domo con ventilación de Rubbermaid para los contenedores BRUTE® están construidas de forma resistente, con un diseño de bloqueo a presión para un ajuste perfecto. La puerta con resorte facilita la eliminación de la basura y evita que los insectos o animales pequeños entren en al contenedor.

Las tapas BRUTE® están fabricadas con material de la más alta calidad; un inhibidor de rayos UV que garantiza una larga vida útil incluso en los entornos comerciales más extremos.

Características y Beneficios:

- Las tapas domo tienen una puerta con resorte de cierre automático que facilita la eliminación de la basura al tiempo que mantiene alejados los olores y los insectos.
- El cierre a presión garantiza un ajuste seguro.
- Su construcción sin uniones y fácil de limpiar garantiza que nunca se desvanecerá, deformará, agrietará o aplastará.
- Cuenta con un inhibidor de rayos UV para una larga vida en ambientes extremos.

Composición de materiales:

Resina LDPE (Polietileno de Baja Densidad).

Uso adecuado y restricciones:

Uso adecuado: Uso profesional, uso comercial. Para proteger el contenido de los contenedores BRUTE® dependiendo de su capacidad.

Uso recomendado: Almacenamiento y manejo de desechos.

Restricciones de uso: No almacene con objetos o materiales calientes. No quemar y alejar de cualquier fuente de ignición. Limpie con agua y jabón. No limpie con cepillo de cerdas duras o con productos corrosivos.

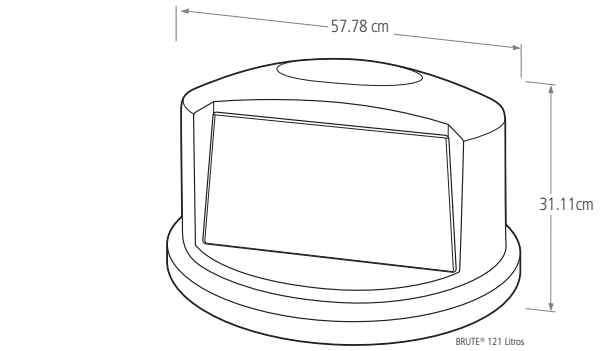

BRUTE® 121 Litros

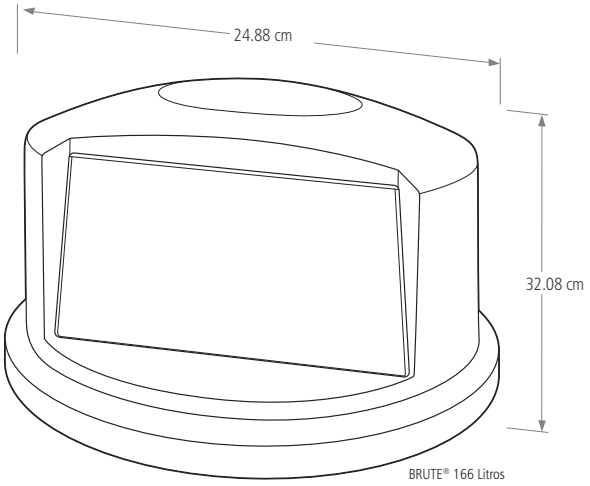

BRUTE® 166 Litros

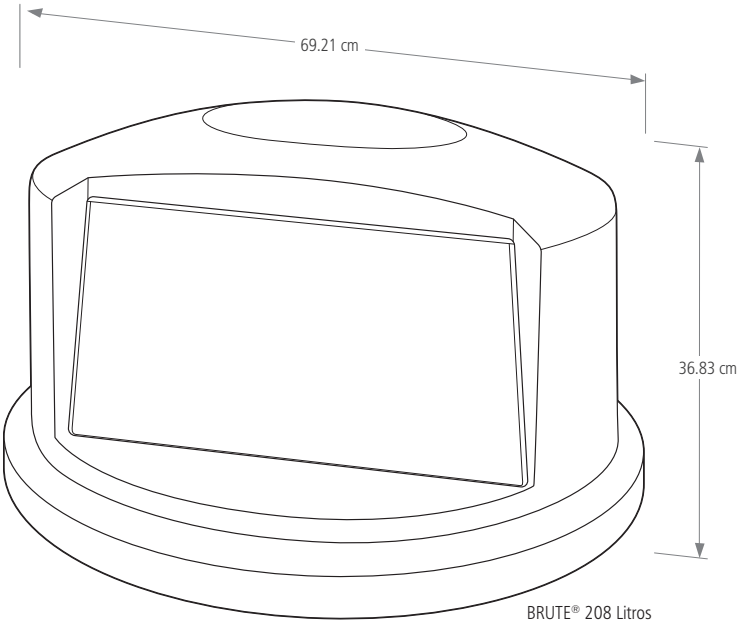

BRUTE® 208 Litros

©2026 Rubbermaid Commercial Products LLC
8900 Northpointe Executive Park Drive, Huntersville, NC 28078

Página web: www.rubbermaidcommercialoficial.com

Fecha de actualización: 03/07/2026

TAPA DOMO PARA CONTENEDOR BRUTE

121 LT

166 LT

208 LT

SKU #	DESCRIPCIÓN	COLOR	CAPACIDAD LT/GL	ALTO CM	DIAMETRO CM	PESO KG	UNIDAD DE EMPAQUE
FG263788GRAY	TAPA DOMO PARA CONTENEDOR BRUTE® 121 LT	GRIS	121/31	31.11	57.78	3.26	1
FG263788RED	TAPA DOMO PARA CONTENEDOR BRUTE® 121 LT	ROJO	121/31	31.11	57.78	3.26	1
1829397	TAPA DOMO PARA CONTENEDOR BRUTE® 121 LT	VERDE	121/31	31.11	57.78	3.26	1
1829398	TAPA DOMO PARA CONTENEDOR BRUTE® 121 LT	AZUL	121/31	31.11	57.78	3.26	1
2044152	TAPA DOMO PARA CONTENEDOR BRUTE® 121 LT	NEGRO	121/31	31.11	57.78	3.26	1
2156576	TAPA DOMO PARA CONTENEDOR BRUTE® 121 LT	BLANCO	121/31	31.11	57.78	3.26	1
FG264788GRAY	TAPA DOMO PARA CONTENEDOR BRUTE® 166 LT	GRIS	166/43	32.08	24.88	4.08	1
FG264788RED	TAPA DOMO PARA CONTENEDOR BRUTE® 166 LT	ROJO	166/43	32.08	24.88	4.08	1
1834840	TAPA DOMO PARA CONTENEDOR BRUTE® 166 LT	AZUL	166/43	32.08	24.88	4.08	1
2044039	TAPA DOMO PARA CONTENEDOR BRUTE® 166 LT	NEGRO	166/43	32.08	24.88	4.08	1
FG265788GRAY	TAPA DOMO PARA CONTENEDOR BRUTE® 208 LT	GRIS	208/54	36.83	69.21	4.49	1
FG265788RED	TAPA DOMO PARA CONTENEDOR BRUTE® 208 LT	ROJO	208/54	36.83	69.21	4.49	1
2044040	TAPA DOMO PARA CONTENEDOR BRUTE® 208 LT	NEGRO	208/54	36.83	69.21	4.49	1

Fecha de actualización: 03/07/2026

©2026 Rubbermaid Commercial Products LLC
8900 Northpointe Executive Park Drive, Huntersville, NC 28078

Página web: www.rubbermaidcommercialoficial.com

TAPA EMBUDO PARA CONTENEDOR BRUTE®

Las tapas embudo de Rubbermaid para los contenedores BRUTE® está construida de forma resistente, con un diseño de bloqueo a presión para un ajuste perfecto. La abertura superior facilita la eliminación de la basura y de residuos sin contacto.

Características y Beneficios:

- Las tapas con embudo tienen una parte superior recortada que permite eliminar los residuos sin necesidad de utilizar las manos y un diseño de embudo que oculta los residuos a la vista del público.
- El cierre a presión garantiza un ajuste seguro.
- Su construcción sin uniones y fácil de limpiar garantiza que nunca se desvanecerá, deformará, agrietará o aplastará.
- Cuenta con un inhibidor de rayos UV para una larga vida en ambientes extremos.

Composición de materiales:

Resina LDPE (Polietileno de Baja Densidad).

Uso adecuado y restricciones:

Uso adecuado: Uso profesional, uso comercial. Para manejo de residuos, ideal para contenedores BRUTE® dependiendo de su capacidad.

Uso recomendado: Almacenamiento y manejo de desechos.

Restricciones de uso: No almacene con objetos o materiales calientes. No quemar y alejar de cualquier fuente de ignición. Limpie con agua y jabón. No limpie con cepillo de cerdas duras o con productos corrosivos.

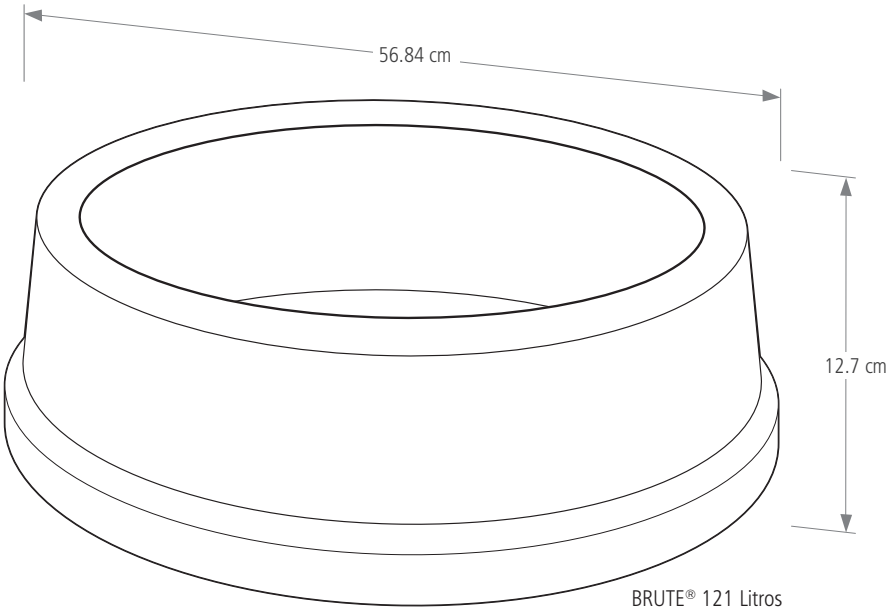

TAPA EMBUDO PARA CONTENEDOR BRUTE®

SKU #	DESCRIPCIÓN	COLOR	CAPACIDAD LT/GL	ALTO CM	DIAMETRO CM	PESO KG	UNIDAD DE EMPAQUE
FG354300GRAY	TAPA EMBUDO PARA CONTENEDOR BRUTE® 121 LT	GRIS	121/31	12.7	56.84	1.00	1

Fecha de actualización: 03/07/2026

©2026 Rubbermaid Commercial Products LLC
8900 Northpointe Executive Park Drive, Huntersville, NC 28078

Página web: www.rubbermaidcommercialoficial.com

DOLLIES PARA CONTENEDOR BRUTE®

Los dollies para contenedores BRUTE® están diseñadas para ser duraderas, resistentes y capaces de soportar los entornos comerciales más duros a la vez que simplifican las tareas cotidianas, ideal para trasnportar contendores con carga sin mayor esfuerzo.

Características y Beneficios:

- Las ruedas resistentes ayudan a mantener estables los contenedores BRUTE® completamente cargados, incluso en suelos rugosos e irregulares, y giran suavemente para maniobrar facilitamente.
- Los cierres giratorios mantienen los contenedores en su sitio y se desbloquean fácilmente para descargarlos, lo que facilita su transporte.
- Diseñado con materiales de alta calidad que proporciona mayor resistencia y durabilidad.

Composición de materiales:

Resina LDPE (Polietileno de Baja Densidad).

Uso adecuado y restricciones:

Uso adecuado: Uso profesional, uso comercial. Para manejo de residuos, ideal para traslado y transporte de contenedores BRUTE®.

Uso recomendado: Manejo de desechos y materiales.

Restricciones de uso: No almacene con objetos o materiales calientes. No quemar y alejar de cualquier fuente de ignición. Limpie con agua y jabón. No limpie con cepillo de cerdas duras o con productos corrosivos.

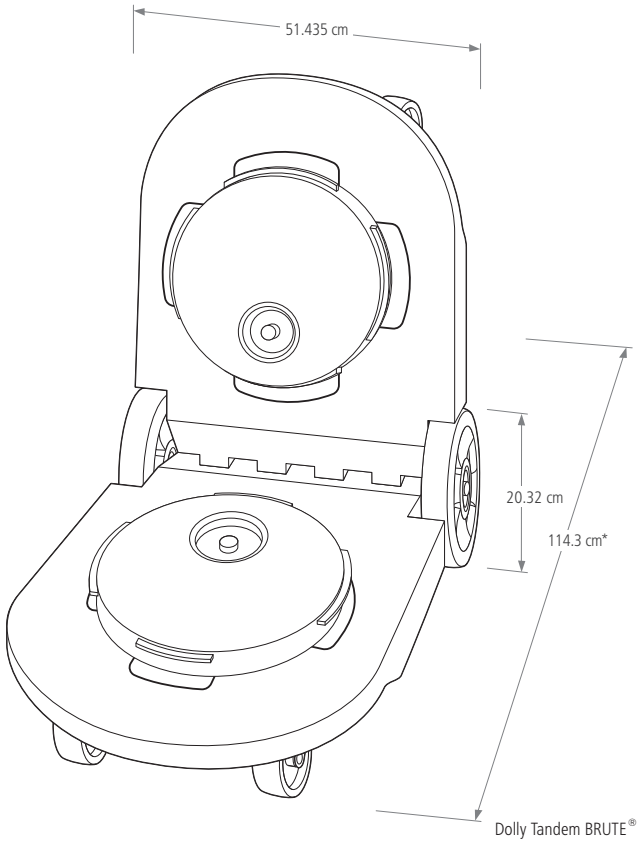

Dolly Tandem BRUTE®
* Sin plegar

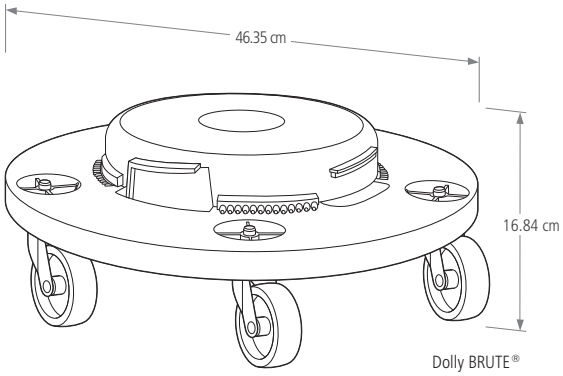

Dolly BRUTE®

DOLLIES PARA CONTENEDOR BRUTE®

SKU #	DESCRIPCIÓN	COLOR	LARGO CM	ANCHO CM	ALTO CM	DIAMETRO CM	UNIDAD DE EMPAQUE
FG264000BLA*	DOLLY PARA BRUTE®	NEGRO	–	–	16.8	46.35	2
FG264043BLA*	QUIET DOLLY BRUTE®	NEGRO	–	–	16.8	46.35	2
FG264600BLA*	TANDEM DOLLY PARA BRUTE®	NEGRO	114.3	51.43	20.3	–	1

*Compatible con todos los tamaños de contenedores BRUTE®

Fecha de actualización: 03/07/2026

©2026 Rubbermaid Commercial Products LLC
8900 Northpointe Executive Park Drive, Huntersville, NC 28078

Página web: www.rubbermaidcommercialoficial.com

CADDIES PORTA ELEMENTOS PARA CONTENEDOR BRUTE®

Los caddies portaelementos para contenedores BRUTE® están diseñados para mejorar la productividad. Los caddies hacen que el contenedor BRUTE® sea más versátil y eficiente, facilitando los trabajos más duros.

Características y Beneficios:

- La Caddy Bag está hecha de un material de vinilo muy resistente con bolsillos elásticos que facilitan el almacenamiento a bordo. Las correas ajustables facilitan la instalación y extracción en contenedores BRUTE® de 32 y 44 galones. Permite una fácil organización de los recipientes para aumentar la eficiencia.
- El Rim Caddy tiene múltiples compartimentos de almacenamiento y ganchos, junto con bandas de retención para mantener los forros de forma segura en su lugar, y tiene pestañas a presión para mantener el caddy en su lugar.

Composición de materiales:

Caddy Bag: Vinilo
Rim Caddy: Resina LDPE
(Polietileno de Baja Densidad).

Uso adecuado y restricciones:

Uso adecuado: Uso profesional, uso comercial. Para manejo de residuos, ideal para almacenamiento y transporte de contenedores BRUTE®.

Uso recomendado: Manejo de materiales.

Restricciones de uso: No almacene con objetos o materiales calientes. No quemar y alejar de cualquier fuente de ignición. Limpie con agua y jabón. No limpie con cepillo de cerdas duras o con productos corrosivos.

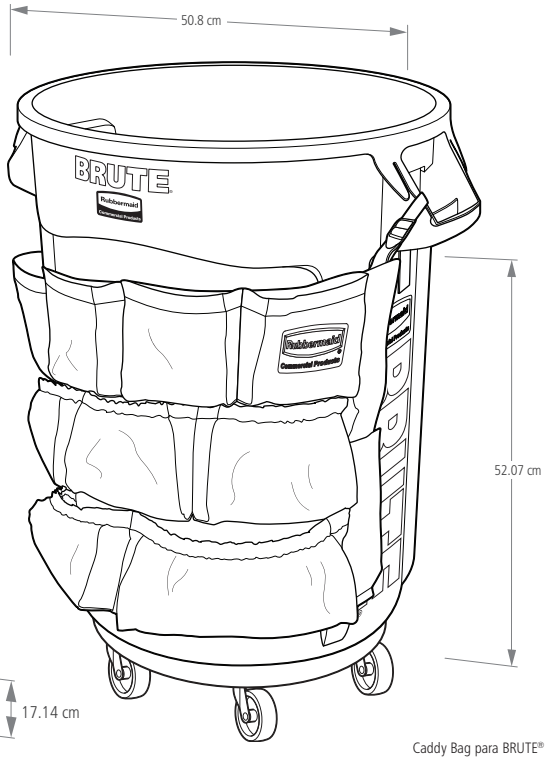

Caddy Bag para BRUTE®

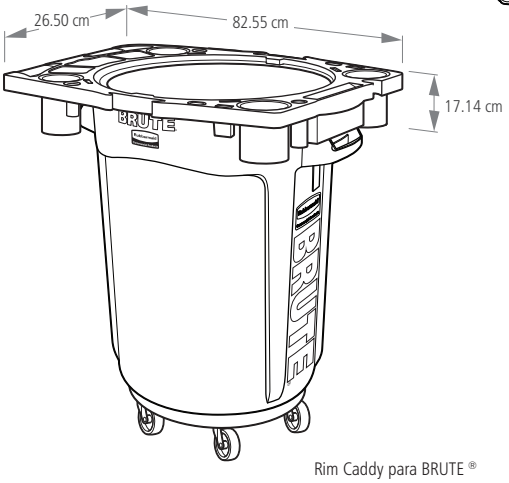

Rim Caddy para BRUTE®

CADDIES PORTA ELEMENTOS PARA CONTENEDOR BRUTE®

SKU #	DESCRIPCIÓN	COLOR	COMPATIBLE	LARGO CM	ANCHO CM	ALTO CM	DIAMETRO CM	UNIDAD DE EMPAQUE
FG264200YEL	CADDY BAG PARA BRUTE®	AMARILLO	121 Y 166 LT	–	–	52.07	50.8	6
1867533	CADDY BAG PARA BRUTE®	NEGRO	121 Y 166 LT	–	–	52.07	50.8	6
FG9W8700YEL	RIM CADDY PARA BRUTE®	AMARILLO	166 LT	82.55	67.31	17.14	–	1

©2022 Rubbermaid Commercial Products LLC
8900 Northpointe Executive Park Drive, Huntersville, NC 28078

Página web: www.rubbermaidcommercialoficial.com

Fecha de actualización: 03/07/2026